【第42回 上尾市ミックスダブルス テニス大会 （2018/5/27）】

1	中橋　直隆	C. ＡＣＴＡＳ
	中橋　明花	C. ＡＣＴＡＳ
2	佐藤　学	チーム･ビター
	源川　久美子	チーム･ビター
3	中村　正明	スターズ
	中村　さおり	スターズ
4	柳澤　迎輝	一発屋
	柳澤　光子	一発屋
5	須賀　富士男	ＡＴ
	広谷　徳子	ＭＴＣ
6	赤井　昭二	上尾セントラル
	赤井　有子	上尾グリーン
7	牧島　隆	ＴＢＪ
	飯田　香織	ＴＢＪ
8	遠藤　幸男	チームゴエ
	遠藤　忍	チームゴエ
9	細谷　秀行	ステッピー
	柴田　多鶴子	ステッピー
10	及川　大輔	C. ＡＣＴＡＳ
	品澤　里絵子	C. ＡＣＴＡＳ
11	兼松　寛和	上尾ＴＣ
	兼松　由美	上尾ＴＣ
12	川嶋　進司	ＣＡＬＬ
	漆間　環	ＣＡＬＬ
13	井原　美佐雄	大石ＴＣ
	青木　広子	大石ＴＣ
14	脇本　雄介	Drop Shot
	森　亜矢子	Drop Shot
15	船戸　信行	チーム･ビター
	船戸　秀子	ステッピー
16	瀬野　逸呂	上尾セントラル
	北村　三奈子	上尾セントラル
17	飯村　高	メリテニ
	飯村　純子	メリテニ
18	横田　智	一発屋
	六本木　裕美	一発屋
19	鍋島　和郎	ｃｌｏｖｅｒ
	入江　林美	テニスランド上尾
20	中島　正美	上尾ＴＣ
	中島　えつ子	上尾ＴＣ
21	渡辺　政勝	スターズ
	渡辺　久美子	スターズ
22	サベット　メヘラン	上尾セントラル
	都築　正美	上尾セントラル
23	野口　周平	大阪屋
	谷田部　美紀	大阪屋
24	今治　昭彦	C. ＡＣＴＡＳ
	ラヴェル　美奈	C. ＡＣＴＡＳ
25	田野　哲也	メリテニ
	田野　千穂	メリテニ
26	山本　侑履	大阪屋
	山本　美奈子	大阪屋
27	石山　裕一	グッドラック
	河原　麗子	上尾セントラル
28	廣井　学	Drop Shot
	矢口　嘉代	Drop Shot
29	神前　昭	C. ＡＣＴＡＳ
	陶山　みち代	C. ＡＣＴＡＳ
30	久保　忠	一発屋
	久保　美香	一発屋
31	楠田　孝明	チーム･ビター
	楠田　明子	チーム･ビター
32	渡邉　大輔	ＣＡＬＬ
	石橋　由江	ＣＡＬＬ
33	小林　伸広	ラブオール
	酒井　恵美	ラブオール
34	宮坂　広毅	プリンスＴＣ
	宮坂　直子	プリンスＴＣ
35	堀江　昌治	上尾セントラル
	堀江　浩子	上尾セントラル
36	坂本　将史	Drop Shot
	坂本　香	Drop Shot
37	遠藤　光永	C. ＡＣＴＡＳ
	川村　絹枝	C. ＡＣＴＡＳ
38	高橋　健久	ＭＴＣ
	志藤　万里	ＭＴＣ
39	青木　稔	ｃｌｏｖｅｒ
	橋詰　友美	テニスランド上尾
40	高橋　靖之	大阪屋
	高橋　洋子	大阪屋
41	杉本　一樹	上尾ＴＣ
	古川　さやか	上尾ＴＣ
42	井上　広太	メリテニ
	井上　真美子	メリテニ
43	須永　博	大石ＴＣ
	滝口　八重子	上尾セントラル
44	小巻　岳彦	C. ＡＣＴＡＳ
	小松　道子	C. ＡＣＴＡＳ
45	大枝　晋治	テニスランド上尾
	大枝　文子	テニスランド上尾
46	持田　雅弘	ＪＵＴＣ
	加藤　愛子	ＪＵＴＣ
47	山本　辰彦	ＵＤトラックス
	高橋　紀代子	上尾セントラル
48	新井　久夫	チーム･ビター
	辻　奈保美	チーム･ビター
49	上條　正	アーバン
	川崎　民江	大阪屋
50	谷川　睦	一発屋
	城谷　香	一発屋
51	秋村　正人	C. ＡＣＴＡＳ
	野島　千鶴	C. ＡＣＴＡＳ
52	高松　大輔	ＣＡＬＬ
	工　綾	ＣＡＬＬ
53	村木　宏悦	テニスランド上尾
	和田　賀美	ｃｌｏｖｅｒ
54	星野　貴男	ＵＤトラックス
	能重　佐和子	W-ＷＩＮＧ
55	土本　清幸	大石ＴＣ
	土本　久美子	上尾セントラル
56	岡本　功輝	Drop Shot
	宮崎　朝未	Drop Shot
57	岡崎　健策	ステッピー
	春日　陽子	大阪屋
58	吉岡　孝洋	テニスランド上尾
	吉岡　美保	テニスランド上尾
59	ﾗｳﾞｪﾙ ｼﾞｪｰﾑｽ ｵｰﾈｯﾄ 将	C. ＡＣＴＡＳ
	高橋　さちみ	C. ＡＣＴＡＳ
60	小林　真人	大石ＴＣ
	小林　恵美	上尾グリーン
61	丸　行弘	ラブオール
	立花　まゆみ	ラブオール
62	新島　淳一	上尾ＴＣ
	新島　豊子	上尾ＴＣ
63	上床　英尊	スターズ
	上床　たけみ	スターズ
64	小栗　章弘	上尾セントラル
	青柳　美紀	上尾グリーン
65	畠山　秀和	一発屋
	畠山　由美子	Ｆテニス

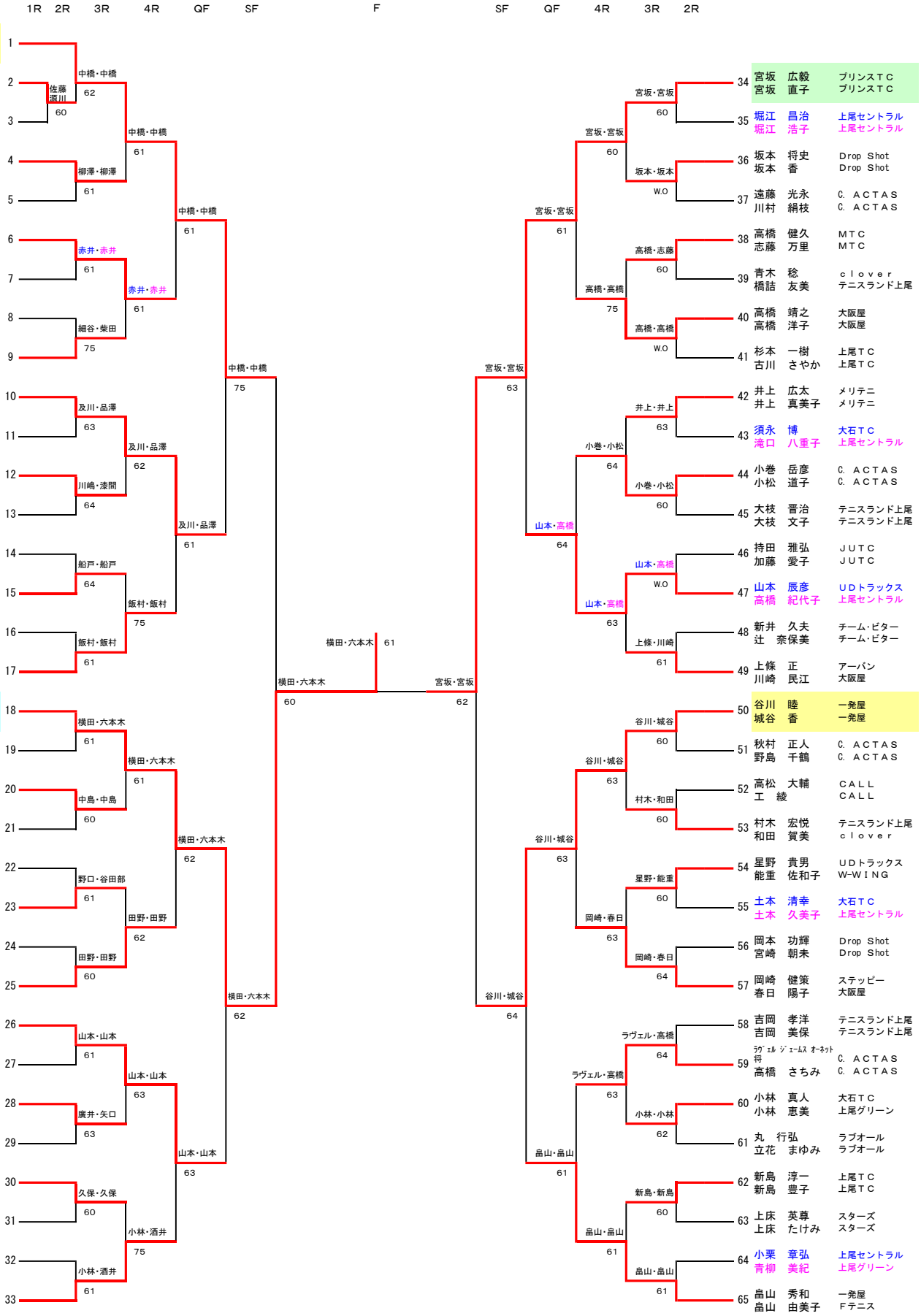

W.O= Walk Over(不戦勝)

優　勝	横田　智	一発屋
	六本木　裕美	一発屋
準優勝	宮坂　広毅	プリンスＴＣ
	宮坂　直子	プリンスＴＣ
３　位	中橋　直隆	C. ＡＣＴＡＳ
	中橋　明花	C. ＡＣＴＡＳ
３　位	谷川　睦	一発屋
	城谷　香	一発屋